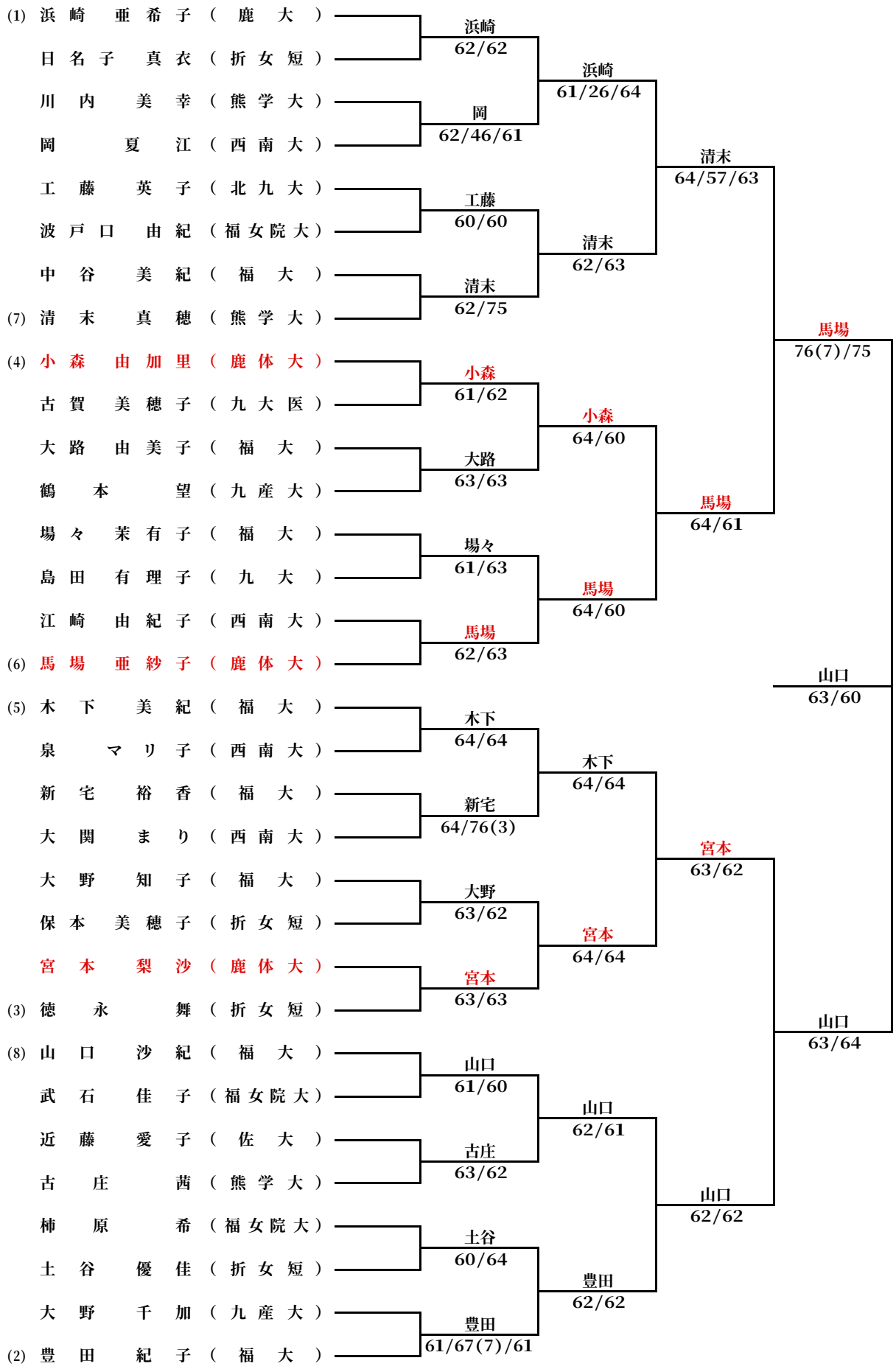2001年度　九州学生新人テニストーナメント　女子シングルス結果